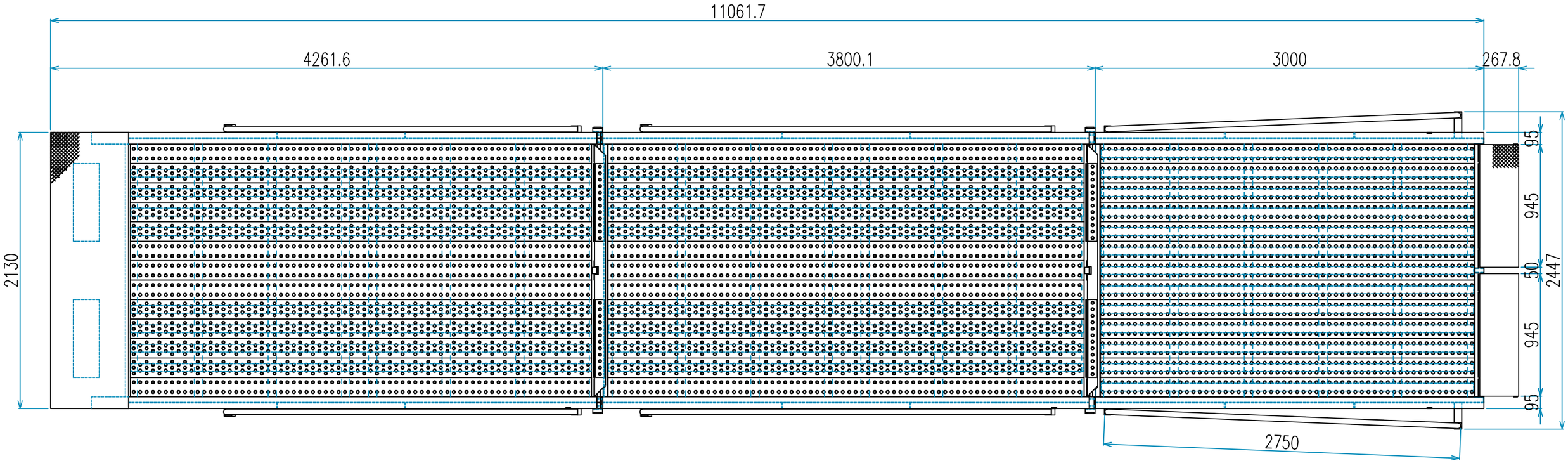

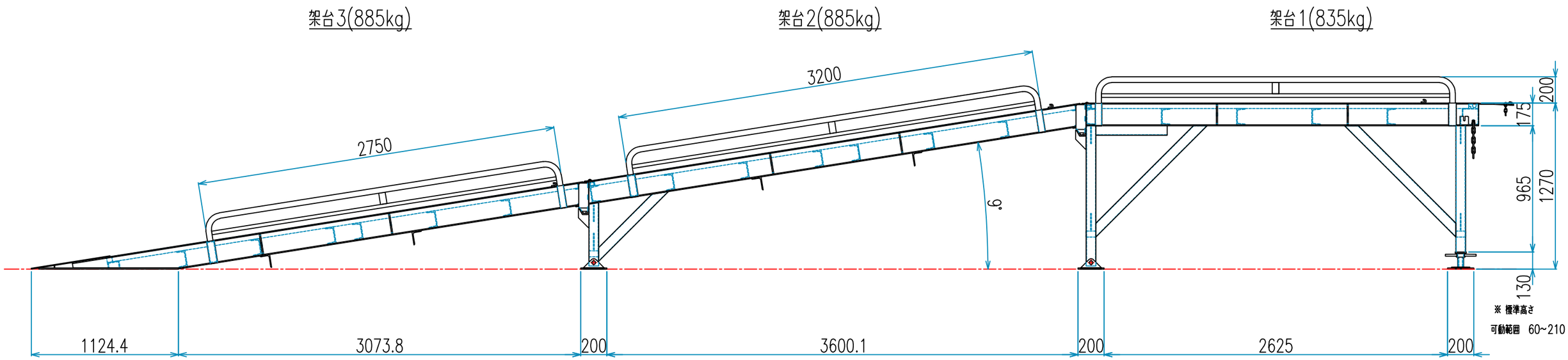

※ カウンターフォークリフト(四輪タイプ)専用となります

				寸法	2130W*11000L*1200~1350H	単位	mm	設計			品名	サンキンバンステージ SVS−1150		
				外寸		内寸		縮尺	1/30	製図	R 6. 8.30	清岡	納入先	殿
				表面処理	塗装	色	黄色(T17−70X)			検図			図番	240122−1−1
NO.	訂正	年 月 日	署名	自重	kg 荷重 5000 kg	段積				担当			サンキン株式会社 スチール機器事業部	